Alta 100

CZ

AXIÁLNÍ VENTILÁTOR
Uživatelská příručka

www.ventilation-system.com

OBSAH

Sada pro doručení 7
Stručný popis 7
Provozní pokyny 7
Klávesa označení 9
Instalace a nastavení 10
Možnosti ventilátoru 15
Nastavení ventilátoru 16
Údržba 17
Předpisy pro skladování a přepravu 18
Záruka výrobce 19

Tato uživatelská příručka je hlavním provozním dokumentem určeným pro technické, údržbářské a provozní pracovníky.
Příručka obsahuje informace o účelu, technických detailech, principu provozu, návrhu a instalaci jednotky Alta 100 a všech jejích modifikacích.
Technický a údržbářské personál musí mít teoretické a praktické školení v oblasti větracích systémů a měl by být schopen pracovat v souladu s bezpečnostními pravidly na pracovišti, jakož i stavebními normami a normami platnými na území země.

Tato jednotka není určena pro použití osobami (včetně dětí) se sníženými fyzickými, smyslovými nebo duševními schopnostmi nebo nedostatkem zkušeností a znalostí, pokud jim nebyl poskytnut dohled nebo instrukce týkající se používání jednotky osobou odpovědnou za jejich bezpečnost. Děti by měly být pod dohledem, aby si s jednotkou nehrály.
Tento přístroj mohou používat děti od 8 let a starší

a osoby se sníženými fyzickými, smyslovými nebo duševními schopnostmi nebo nedostatkem zkušeností a znalostí, pokud jim byl poskytnut dohled nebo instrukce týkající se bezpečného používání přístroje a pochopení souvisejících rizik.
Čištění a údržba uživatele nesmí provádět děti bez dozoru.
Děti si s přístrojem nesmí hrát.

Je třeba přijmout opatření, aby se zabránilo zpětnému toku plynů do místnosti z otevřeného kouřového plynu nebo jiných spotřebičů na spalování paliva.

Připojení k elektrické síti musí být provedeno prostřednictvím odpojovacího zařízení, které je integrováno do pevného systému kabeláže v souladu s pravidly pro konstrukci elektrických jednotek a má kontaktní oddělení ve všech pólech, které umožňuje úplné odpojení za podmínek přepětí kategorie III.

Před vyjmutím ochranného krytu se ujistěte, že je jednotka vypnuta ze sítě.

Výrobek nepřipevňujte k podpěře pomocí lepidla nebo lepidel. Používejte pouze způsob upevnění uvedený v „uživatelské příručce“.

Je třeba přijmout opatření, aby se zabránilo zpětnému toku plynů do místnosti z otevřeného kouřového plynu nebo jiných spotřebičů na spalování paliva.

Spotřebič může nepříznivě ovlivnit bezpečný provoz spotřebičů spalujících plyn nebo jiná paliva (včetně těch v jiných místnostech) v důsledku zpětného toku spalovacích plynů. Tyto plyny mohou potenciálně vést k otravě oxidem uhelnatým. Po instalaci jednotky by měla být činnost plynných spotřebičů testována příslušnou osobou, aby se zajistilo, že nedojde k zpětnímu toku spalovacích plynů.

Všechny úkony popsané v této příručce musí provádět pouze kvalifikovaný personál, řádně vyškolený a kvalifikovaný k instalaci, elektrickému připojení a údržbě větracích jednotek.
Nepokoušejte se výrobek instalovat, připojit k elektrické síti nebo provádět údržbu sami.
To je nebezpečné a nemožné bez zvláštních znalostí. Před každou operací s jednotkou odpojte napájecí zdroj. Všechny požadavky na uživatelskou příručku, stejně jako ustanovení všech

při instalaci a provozu jednotky musí být dodržovány platné místní a národní stavební, elektrické a technické normy a normy.
Před každým připojením, servisem, údržbou a opravou odpojte jednotku od zdroje napájení.
Připojení jednotky k elektrické síti je povoleno kvalifikovaným elektrikářem s pracovním povolením pro elektrické jednotky do 1000 v po pečlivém přečtení této uživatelské příručky.
Před zahájením instalace zkontrolujte, zda jednotka není viditelně poškozena oběžným kolem, krytem a mřížkou. Vnitřní části skříně musí být bez cizích předmětů, které by mohly poškodit lopatky oběžného kola.
Při montáži jednotky zabraňte stlačení pouzdra!
Deformace pouzdra může vést k zablokování motoru a nadměrnému hluku.
Zneužití jednotky a jakékoli neoprávněné úpravy nejsou povoleny.
Nevystavujte jednotku nepříznivým atmosférickým vlivům (déšť, slunce atd.). Přepravovaný vzduch nesmí obsahovat prach nebo jiné pevné nečistoty, lepkavé látky nebo vláknité materiály.

Nepoužívejte jednotku v nebezpečném nebo výbušném prostředí

obsahující destiláty, benzín, insekticidy atd.
Nezavírejte ani neblokujte sací nebo odsávací otvory, abyste zajistili účinný průtok vzduchu.
Nesedejte na jednotku a nedávejte na ni předměty.
Informace v této uživatelské příručce byly správné v době přípravy dokumentu.
Společnost si vyhrazuje právo kdykoli změnit technické vlastnosti, návrh nebo konfiguraci svých produktů, aby mohla zohlednit nejnovější technologický vývoj. Nikdy se nedotýkejte přístroje vlhkými nebo vlhkými rukama.
Nikdy se nedotýkejte jednotky, když je naboso.
PŘED INSTALACÍ DALŠÍCH EXTERNÍCH ZAŘÍZENÍ SI PŘEČTĚTE PŘÍSLUŠNÉ UŽIVATELSKÉ PŘÍRUČKY.

VÝROBEK MUSÍ BÝT NA KONCI JEHO ŽIVOTNOSTI ZLIKVIDOVÁN SAMOSTATNĚ.
NELIKVIDUJTE JEDNOTKU JAKO NETŘÍDĚNÝ DOMÁCÍ ODPAD.

SADA PRO DORUČENÍ

Fan	– 1	polo žka
Šrouby s hmoždinkami	– 4	pcs.
Plastový šroubovák (pro modely s časovačem)	– 1	polo žka
Návod k obsluze	– 1	polo žka
Balení krabice	– 1	polo žka
Izolační těsnění (pro modely s časovačem)	– 1	pc.

STRUČNÝ POPIS

Jedná se o dvourychlostní axiální ventilátor pro odvětrávání malých a středních domácích prostor.
Ventilátor je určen pro připojení k vzduchovému potrubí ø 100 mm.
Ventilátor je vybaven automatickými žaluziemi, které se otevírají při zapnutí a zavření ventilátoru, když je ventilátor vypnutý.

PROVOZNÍ POKYNY

Ventilátor je určen pro připojení k jednofázovému střídavému napájení 220-240 v /50 Hz nebo 12 v /50 Hz a je určen pro nepřetržitý provoz vždy připojený k elektrické síti. Směr proudění vzduchu je indikován šipkou na skříni ventilátoru. Stupeň krytí proti vniknutí nebezpečných částí a vniknutí vody je IP44.
Ventilátor je určen pro provoz při okolní teplotě od +1°C do +40°C.
Jednotka je klasifikovaná jako elektrický spotřebič třídy II (220-240 v /50 Hz) nebo třídy I2 (12 v /50 Hz).

Celkové a připojovací rozměry výrobků jsou uvedeny na obrázku níže.

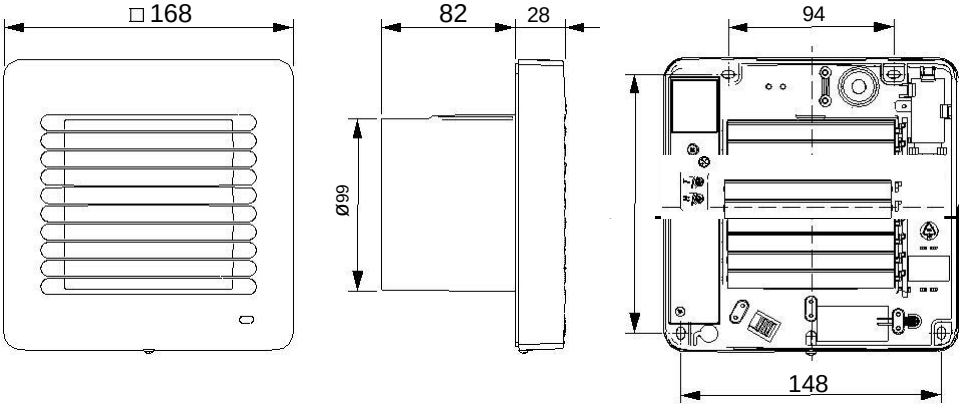

KLÁVESA OZNAČENÍ

Alta 100 - 12 T L

Možnosti

_ – ve výchozím nastavení
L – motor na kuličkových ložiscích

Základní možnosti:

S – vytáhněte spínač kabelu
T – časovač zpoždění vypnutí
TH – snímač vlhkosti a časovač zpoždění vypnutí
VT – vytáhněte spínač kabelu a časovač zpoždění vypnutí
VTH – Spínač tažného kabelu, časovač zpoždění vypnutí a snímač vlhkosti
T1 – zapnutí a vypnutí časovače zpoždění

Motor modifications

základní motor
12 – nízkonapěťový motor 12V/50 Hz

Průměr výstupního potrubí [mm]

Řada ventilátorů

INSTALACE A NASTAVENÍ

Ventilátor je určen pro montáž na stěnu (s motory na kuličkových a kluzných ložiscích) nebo na strop (pouze s motory na kuličkových ložiscích, možnost L) a lze jej použít pro přímý venkovní odvod vzduchu kruhovým potrubím nebo potrubním systémem. V případě instalace potrubním systémem vyberte průřez potrubí podle velikosti ventilátoru.

Při instalaci ventilátoru s přímým výstupem vzduchu ven přes stěnu nezapomeňte instalovat ventilační mřížku s žaluziemi nebo větrací kapotou na vnější straně, aby se zabránilo dešti, sněhu, listí, větví atd. od vstupu do potrubí. Aby se snížilo riziko vzniku kondenzátu v potrubí, musí být prostor mezi otvorem ve stěně a kanálem izolován. Namontujte vzduchové potrubí s minimálním sklonem 1...2° směrem dolů na vnější stranu stěny pro odvod kondenzátu.

Potrubní systém by neměl překročit 5 metrů a měl by mít více než dva ohyby.

Při montáži na strop není povoleno vertikální vypouštění vzduchu směrem nahoru, i když je na střeše ochranná vnější kapota.

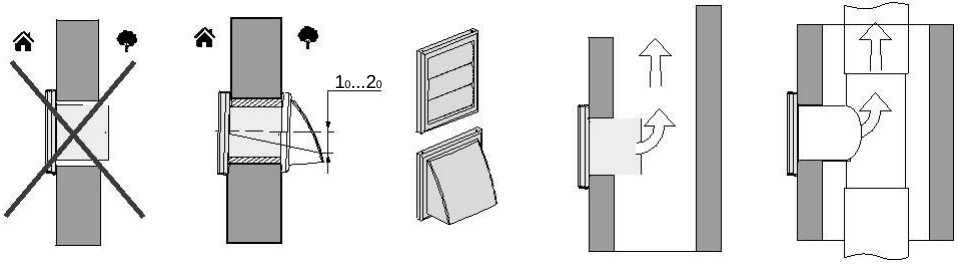

V případě stropní montáže a vypouštění vzduchu ze střechy musí systém vzduchových kanálů obsahovat vypouštění kondenzátu (není součástí dodávky, musí být objednán samostatně).

Před zahájením instalace zkontrolujte, zda ventilátor není viditelně poškozen oběžným kolem, krytem a mřížkou. Vnitřní části skříně musí být bez cizích předmětů, které by mohly poškodit lopatky oběžného kola.

Při montáži jednotky zabraňte stlačení pouzdra! Deformace pouzdra může vést k zablokování motoru a nadměrnému hluku.

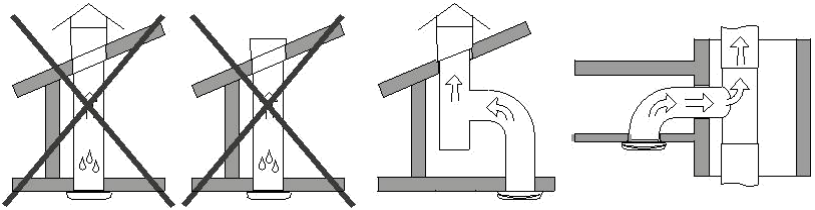

POZOR! Napájecí kabely musí být vedeny pouze na místo ve skříni určené výrobcem. Vedení napájecích kabelů neautorizovaným otevřením zneplatňuje odpovědnost výrobce za výrobek a ruší záruku. Napájecí kabel musí být izolován maximálně o 8 mm.

Po instalaci předáte tuto uživatelskou příručku koncovému uživateli ke čtení.

Montáž jednotek je možná v zónách 2 a 3 za předpokladu, že instalace a připojení jsou prováděny v souladu s požadavky normy IEC 60364-7-701 (aktuální vydání), jakož i v souladu s požadavky národních norem země instalace.

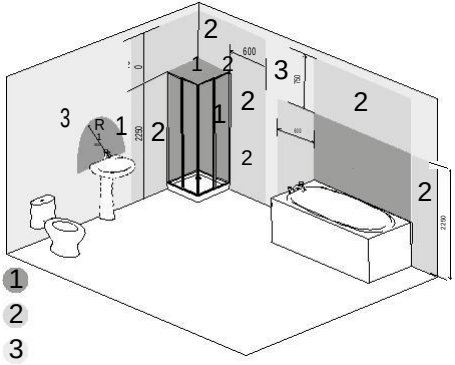

Pořadí upevnění ventilátoru:

1. Vypněte napájení a ujistěte se, že byla vypnuta elektřina.
2. Demontujte přední panel ventilátoru.
3. Vložte ventilátor do větracího otvoru a označte umístění napájecího kabelu a upevňovacích bodů skříně na stěně;
4. Veďte napájecí kabel do vstupního bodu do skříně ventilátoru a vyvrtejte otvory pro montáž ventilátoru, zajistěte izolační těsnění (pro modely s modely s modely s tanky, TH, VT, VTH a T1);
5. Veďte napájecí kabel do skříně ventilátoru přes kabelovou průchodku a zajistěte ventilátor.
   Hmoždinky a šrouby jsou určeny pro betonové a cihlové zdi. Pokud jsou stěny vyrobeny z jiného materiálu (sádrokarton, dřevo atd.), použijte spojovací prvky vhodné pro tyto materiály k upevnění ventilátoru (není dodáván s ventilátorem a musí být zakoupeny samostatně).
6. U modelu v připojte napájecí kabel k svorkovnici, pro modely s modely s tanky T, TH, VT, VTH a T1, sejměte kryt z ovládací desky a připojte napájecí kabel k svorkovnici na desce podle schématu zapojení pro váš model ventilátoru;
7. Namontujte zpět kryt ovládací desky, nakonfigurujte provozní režimy ventilátoru otočením potenciometrů na ovládací desce pomocí speciálního plastového šroubováku;
8. Namontujte zpět přední panel ventilátoru;
9. Napájecí napětí ventilátoru.

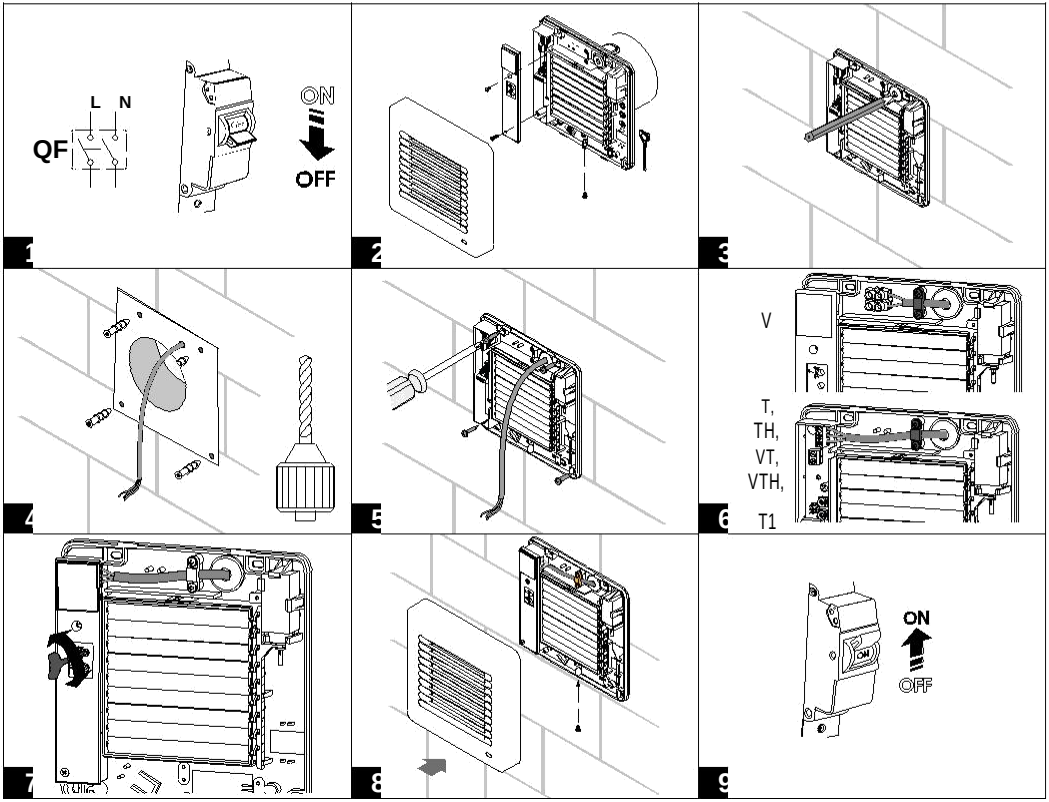
L N
QF
ON
OFF
1
2
3
4
5
V
T,
TH,
VT,
VTH,
T1
6
7
8
ON
OFF
9

Schémata zapojení

Alta 100/Alta 100-12

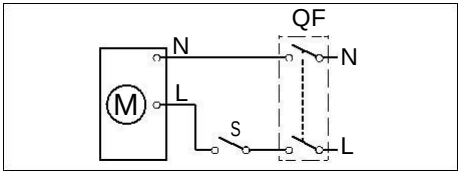

Alta 100/Alta 100-12 V

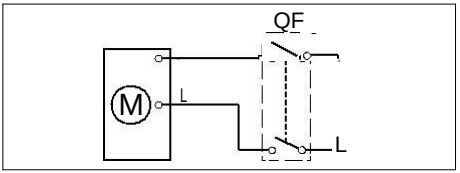

Alta 100 ... VT (VTH)

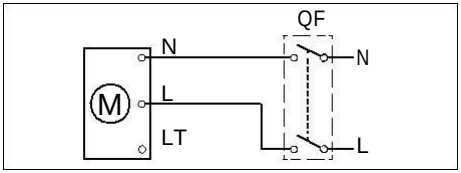

ALTA 100 ... T (TH, T1)

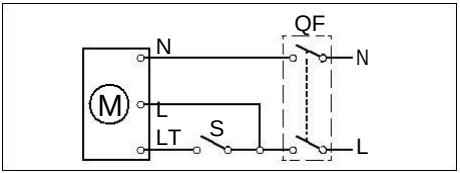

Označení svorek na schématech zapojení:

L – fáze
N – 0
LT - ovládací vedení časovače
S – externí spínač
QF - automatický jistič

MOŽNOSTI VENTILÁTORU

V – ventilátor je zapnutý a vypnutý pomocí spínače tažná šňůra.

VT — ventilátor je vybaven časovačem zpoždění vypnutí. Spustí se po zapnutí pomocí spínače tažná šňůra. Po vypnutí pomocí spínače tažného kabelu ventilátor pokračuje v chodu po dobu nastavenou na časovači zpoždění vypnutí.

VTH – ventilátor je vybaven snímačem vlhkosti a časovačem zpoždění vypnutí. Spustí se po zapnutí pomocí spínače tažná šňůra. Po vypnutí pomocí spínače tažného kabelu ventilátor pokračuje v chodu po dobu nastavenou na časovači zpoždění vypnutí. Pokud okolní vlhkost překročí prahovou hodnotu nastavenou potenciometrem, ventilátor se spustí. Poté, co vlhkost klesne pod nastavenou prahovou hodnotu, bude ventilátor pokračovat v chodu po dobu nastavenou dobou zpoždění vypnutí.

T — ventilátor je vybaven časovačem zpoždění vypnutí. Ventilátor se spustí, když je vstupní svorka LT napájena externím spínačem (např. při zapnutí osvětlení místnosti). Po odpojení ovládacího napětí ventilátor pokračuje v chodu po dobu nastavenou časovačem.

T1 – ventilátor je vybaven časovačem zpoždění zapnutí a vypnutí. Když je vstupní svorka LT napájena externím spínačem (např. zapnutí osvětlení místnosti), aktivuje se časovač zpoždění zapnutí (0 až 2 minut). Po uplynutí doby zpoždění zapnutí se ventilátor spustí. Po odpojení ovládacího napětí ventilátor pokračuje v činnosti po dobu nastavenou časovačem zpoždění vypnutí.
Pokud je řídicí napětí odstraněno (např. vypnutím pokojových světel), když je časovač zpoždění zapnutí aktivní, ventilátor zůstane vypnutý.

TH — ventilátor je vybaven snímačem vlhkosti a časovačem zpoždění vypnutí. Ventilátor se spustí, když je vstupní svorka LT napájena externím spínačem (např. při zapnutí osvětlení místnosti). Po odpojení ovládacího napětí ventilátor pokračuje v chodu po dobu nastavenou časovačem. Pokud okolní vlhkost překročí prahovou hodnotu nastavenou potenciometrem, ventilátor se spustí automaticky. Poté, co vlhkost klesne pod nastavenou prahovou hodnotu, bude ventilátor pokračovat v chodu po dobu nastavenou dobou zpoždění vypnutí.

NASTAVENÍ VENTILÁTORU

DESKA ČASOVAČE JE POD SÍŤOVÝM NAPĚTÍM. PŘED NASTAVENÍM ZKONTROLUJTE, ZDA JE VENTILÁTOR ZCELA ODPOJEN OD ELEKTRICKÉ SÍTĚ

zapnuto
0min 2min

Chcete-li nastavit dobu zpoždění zapnutí ventilátoru, otáčením ovládacího knoflíku Tonwive směru hodinových ručiček se zvýší a proti směru hodinových ručiček
chcete-li zkrátit dobu zpoždění zapnutí, lze nastavit z 0 na 2 minut.

o
2min 30min

Chcete-li nastavit dobu zpoždění vypnutí ventilátoru, otočením ovládacího knoflíku **Toffleave směru hodinových ručiček** se zvýší a protilehne.
ve směru hodinových ručiček se zkrátí doba zpoždění vypnutí, která je nastavitelná od 2 do 30 minut.

60% 90%

Chcete-li nastavit práh aktivace snímače vlhkosti, otáčením knoflíku potenciometru Hpravotočivé otáčky zvyšte hodnotu
prahová hodnota a proti směru hodinových ručiček pro snížení prahových hodnot (z 60 % na 90 %).

Sada ventilátorů obsahuje speciálně navržený plastový šroubovák pro nastavení ventilátorů. Použijte jej ke změně doby zpoždění turnonu a vypnutí a nastavené hodnoty vlhkosti.

NEPOUŽÍVEJTE KOVOVÝ ŠROUBOVÁK, NŮŽ ATD. PRO SEŘÍZENÍ ÚKONY, KTERÉ NEPOŠKOZUJÍ DESKU PLOŠNÝCH SPOJŮ

ÚDRŽBA

Periodicita údržby ventilátoru je alespoň jednou za 6 měsíců.

Kroky údržby:

- Odpojte ventilátor od napájení a zkontrolujte, zda je vypnutá elektřina.
- Demontujte přední desku/mřížku a vyčistěte ventilátor měkkým suchým hadříkem nebo kartáčem;
- Umyjte přední panel/ mřížku pod tekoucí vodou.
- Otřete povrch ventilátoru.
- Zakryjte ventilátor předním panelem/ mřížkou.
- Připojte napájecí zdroj.

POZOR! Nedovolte, aby se voda nebo kapalina dostaly do kontaktu s elektrickými součástmi!

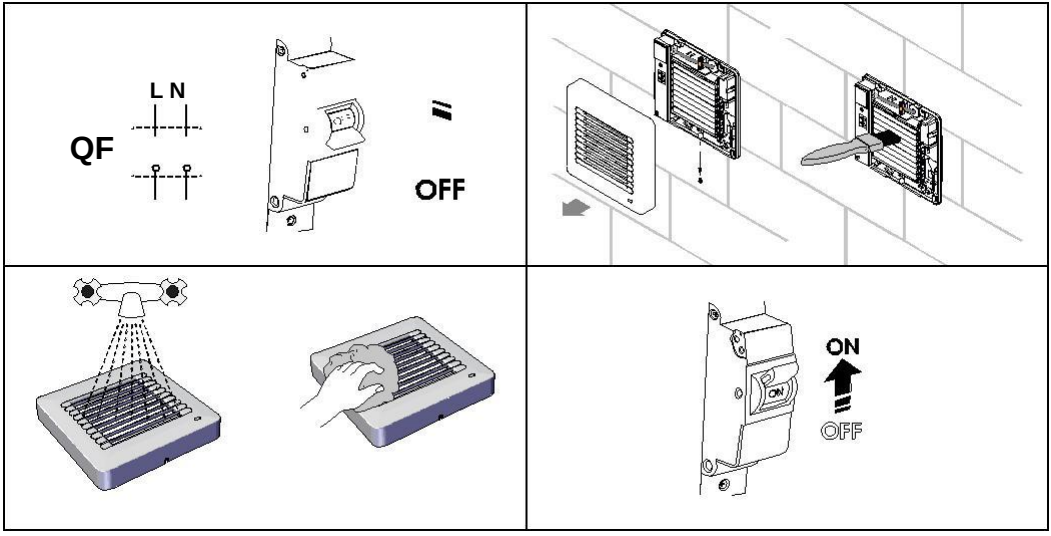

PŘEDPISY PRO SKLADOVÁNÍ A PŘEPRAVU

- Jednotku skladujte v původním obalu výrobce v suchém uzavřeném větraném prostoru s teplotním rozsahem od +5 °C do + 40 °C a relativní vlhkostí do 70 %.
- Skladovací prostředí nesmí obsahovat agresivní výpary a chemické směsi, které vyvolávají korozi, izolaci a deformaci těsnění.
- Pro manipulaci a skladování používejte vhodné zdvihací stroje, aby nedošlo k možnému poškození jednotky.
- Dodržujte požadavky na manipulaci platné pro konkrétní typ nákladu.
- Jednotku lze přepravovat v původním obalu jakýmkoli způsobem přepravy, který zajišťuje řádnou ochranu před srážením a mechanickým poškozením. Jednotka musí být přepravována pouze v pracovní poloze.
- Při nakládání a vykládání zabraňte ostrým úderům, poškrábání nebo hrubému zacházení.
- Před prvním napájením po přepravě při nízkých teplotách nechte jednotku zahřát při provozní teplotě po dobu nejméně 3-4 hodin.

ZÁRUKA VÝROBCE

Výrobek je v souladu s normami a normami EU týkajícími se směrnic pro nízké napětí a elektromagnetické kompatibility. Tímto prohlašujeme, že výrobek splňuje ustanovení směrnice Evropského parlamentu a Rady 2014/30/EU o elektromagnetické kompatibilitě (EMC), směrnice Evropského parlamentu a Rady 2014/35/EU o nízkém napětí (LVD) a směrnice Rady 93/68/EHS o označení CE. Toto osvědčení se vydává po zkoušce provedené na vzorcích výše uvedeného výrobku.

Výrobce tímto zaručuje normální provoz jednotky po dobu 60 měsíců od data maloobchodního prodeje za předpokladu, že uživatel dodržuje přepravní, skladovací, instalační a provozní předpisy. V případě poruchy v průběhu provozu jednotky prostřednictvím poruchy výrobce během garantované doby provozu je uživatel oprávněn bezplatně odstranit všechny závady výrobce prostřednictvím záruční opravy ve výrobním závodě. Záruční oprava zahrnuje práce specifické pro odstranění závad v provozu jednotky, aby bylo zajištěno její zamýšlené použití uživatelem v garantované době provozu. Poruchy jsou odstraněny výměnou nebo opravou součástí jednotky nebo konkrétní části této součásti.

Záruční oprava nezahrnuje:

- rutinní technická údržba
- montáž/demontáž jednotky
- nastavení jednotky

Aby mohl uživatel využít záruční opravy, musí mu poskytnout jednotku, uživatelskou příručku s razítkem data nákupu a dokumentaci k platbě, která potvrzuje nákup. Model jednotky musí být v souladu s modelem uvedeným v uživatelské příručce. Obraťte se na prodejce a vyžádejte si záruční servis.

Záruka výrobce se nevztahuje na následující případy:

- Uživatel neodevzdá jednotku s celým balíčkem dodávky, jak je uvedeno v uživatelské příručce, včetně odeslání s chybějícími součástmi, které předtím uživatel demontuje.
- Nesoulad modelu jednotky a názvu značky s informacemi uvedenými na obalu jednotky a v uživatelské příručce.
- Nezajištění včasné technické údržby jednotky uživatelem.
- Vnější poškození skříně jednotky (kromě vnějších úprav podle potřeby pro instalaci) a vnitřních součástí způsobených uživatelem.
- Redesign nebo inženýrské změny jednotky.

- Výměna a použití všech sestav, dílů a součástí neschválených výrobcem.
- Zneužití jednotky.
- Porušení předpisů o instalaci jednotky uživatelem.
- Porušení pravidel ovládání jednotky uživatelem.
- Připojení jednotky k elektrické síti s jiným napětím než je uvedeno v uživatelské příručce.
- Porucha jednotky v důsledku napěťových rázů v elektrické síti.
- Diskreční oprava jednotky uživatelem.
- Opravy jednotek osobami bez povolení výrobce.
- Konec záruční doby jednotky.
- Porušení předpisů o přepravě jednotek uživatelem.
- Porušení předpisů o skladování jednotek uživatelem.
- Neprávem se proti jednotce dopustily třetí strany.
- Rozpad jednotek v důsledku okolností nepřekonatelné síly (požár, povodeň, zemětřesení, válka, nepřátelství jakéhokoliv druhu, blokády).
- Chybějící těsnění, pokud je k dispozici v uživatelské příručce.
- Neodeslání uživatelské příručky s razítkem data nákupu jednotky.
- Chybí doklady o platbě, které potvrzují nákup jednotky.

V SOULADU S PŘEDPISY UVEDENÝMI V TOMTO DOKUMENTU BUDE ZAJIŠTĚN DLOUHÝ A BEZPROBLÉMOVÝ PROVOZ JEDNOTKY

ZÁRUČNÍ NÁROKY UŽIVATELE PODLÉHAJÍ KONTROLE POUZE PO PŘEDLOŽENÍ JEDNOTKY,

PLATEBNÍHO DOKLADU A UŽIVATELSKÉ PŘÍRUČKY S RAZÍTKEM DATA NÁKUPU

Značka schválení

Prodán
(jméno a razítko prodávajícího)

Datum výroby

Datum prodeje

Potvrzení o přijetí

Alta 100 _____

Ventilátor je považován za provozuschopný

V274EN-02